e-Cruise Bedienungsanleitung

E-Cruise wird sanft die gewählte Geschwindigkeit innerhalb eines Bereichs von Optionen regulieren, die von dem Fahrzeug angeboten werden.
Es wird nicht empfohlen, den E-Cruise bei einer Geschwindigkeit unter 50 km/h zu benutzen.

Betrieb des E-Cruise:

On/Off: Aktivieren Sie **ON-OFF**, um den E-Cruise an- und auszuschalten. Der E-Cruise schaltet sich automatisch aus, sobald die Zündung abgestellt wird.

Set: Fahren Sie bei konstanter Geschwindigkeit und aktivieren Sie kurz **SET**. Nehmen Sie den Fuß vom Gaspedal, wenn E-Cruise die Kontrolle über die Gasfunktion übernimmt.

Unterbrechung: Um E-Cruise zu deaktivieren, treten Sie die Bremse oder das Kupplungspedal.

Resume: Aktivieren Sie **RES** und das Fahrzeug wird wieder die Geschwindigkeit einnehmen, die zu letzt gewählt wurde. Es sei denn, die Zündung wurde i n der Zwischenzeit **AUS** gestellt oder **CRUISE** wurde deaktiviert.

Drosseln: Aktivieren und halten Sie **COAST** für mehr als eine Sekunde und E-Cruise wird allmählich die Geschwindigkeit verlangsamen bis **COAST** wieder gelöst wird. Sobald dies geschieht, ist die neue Geschwindigkeit ausgesucht. Mit einem kurzen Kontakt auf **COAST** wird die Geschwindigkeit um ungefähr 1km/h pro Kontakt verringert.

Beschleunigen: Aktivieren und halten Sie **ACCEL** für mehr als eine Sekunde und E- Cruise wird allmählich die Geschwindigkeit erhöhen bis **ACCEL** gelöst wird. Sobald dies geschieht, ist die neue Geschwindigkeit ausgewählt. Mit einem kurzen Kontakt auf **ACCEL** wird die Geschwindigkeit ungefähr um 1km/h pro Kontakt erhöht.

WARNUNG: **E-Cruise sollte nur dort benutzt werden, wo die Bedingungen es erlauben und sollte nicht bei widrigen Wetterverhältnissen gebraucht werden.**

Altendorf GmbH | |
Telefon +49 391 7446260- www.a-a.de

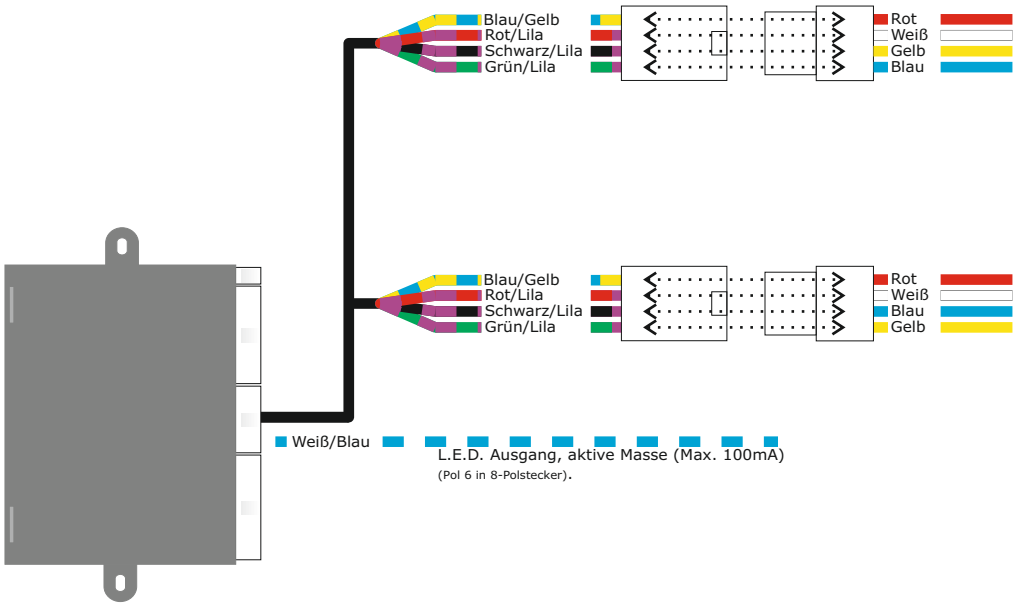

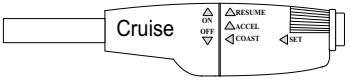

Montierung rechte Seite: Montieren Sie den E-Cruise- Kontrollschalter an der rechten Seite des Lenkrades mit den dazugehörigen Bestand-teilen. Montieren Sie den Kontrollschalter am selbem Winkel wie den Blinkschalter.

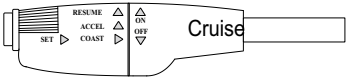

Montierung linke Seite: Montieren Sie den E-Cruise-Kontrollschalter an der linken Seite des Lenkrades mit den dazugehörigen Bestand-teilen. Montieren Sie den Kontrollschalter am selben Winkel wie den Blinkschalter.

Altendorf GmbH
Telefon +49 391 7446260- www.a-a.de