LL-EPS8019-DISPLAY
Zusatz-LED-Display

EINBAU-/ANSCHLUSSANLEITUNG

INHALT

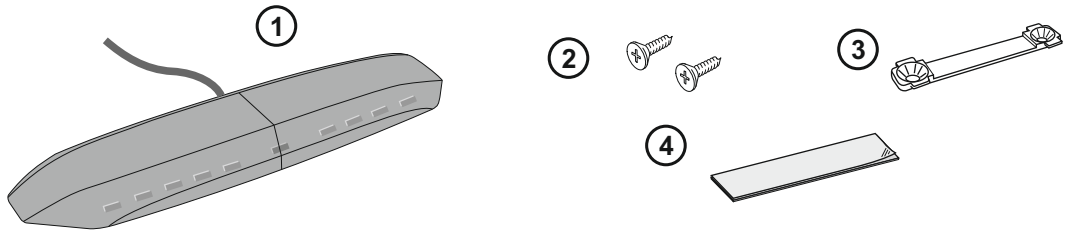

ELEKTRISCHER ANSCHLUSS

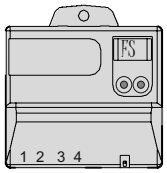

Stellen Sie sicher, dass das Display das Hindernis korrekt darstellt.
Falls dies nicht der Fall ist, kann die Orientierung des Displays in den Parametern der Einparkhilfe geändert werden. (Siehe Einbauanleitung)

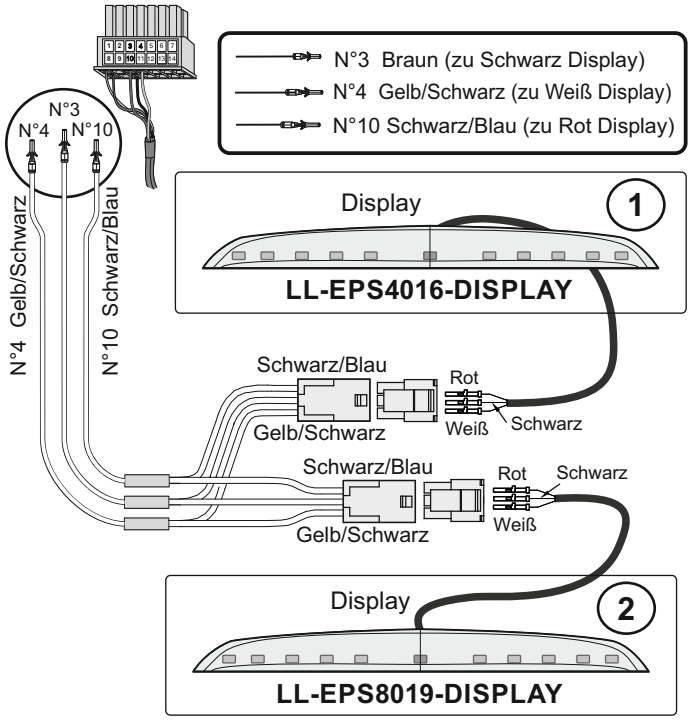

EINBAUANLEITUNG

DISPLAY POSITIONIERUNG

A) Das Display muss an einem vom Fahrersitz gut sichtbaren Platz angebracht werden.
B) Befestigen sie die Halterung mit den beiliegenden Schrauben oder doppelseitigem Klebeband an der gewünschten Position.
C) Pinnen Sie die 3 Kabel des Displays in den Anschlussstecker des Mastermoduls ein (Pin-Belegung siehe Seite 1)

FUNKTIONSBESCHREIBUNG

A) Schalten Sie die Zündung ein und legen Sie den Rückwärtsgang ein. Die mittlere gelbe LED im Display leuchtet und zeigt somit die Messbereitschaft des Systems an.
B) Bringen Sie ein Hindernis in Reichweite eines der äußeren Sensoren und prüfen Sie, ob das Hindernis auf der richtigen Seite angezeigt wird.
Sollte die Ansicht gespiegelt sein, so müssen Sie den entsprechenden Parameter der Einparkhilfe ändern. Die Beschreibung hierzu entnehmen Sie bitte der Einbauanleitung der Einparkhilfe.

DIAGNOSE

Im Falle eines Sensorfehlers, gibt das System einen durchgehenden tiefen Ton für drei Sekunden wieder, gefolgt von Pieptönen, deren Anzahl den defekten Sensor anzeigt. Das Display zeigt diesen Vorgang in zwei Phasen an: während der tiefe Ton ertönt, blinkt die orange LED und zeigt danach, entsprechend der Pieptöne, die Nummer des defekten Sensors. Danach verbleibt das System im Alarmzustand.

DISPLAY ANZEIGE

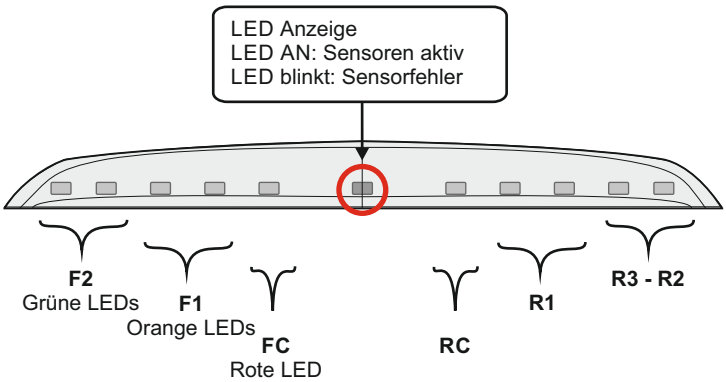

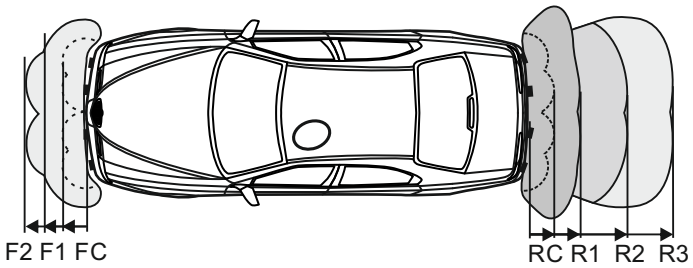

FC und RC = Dauerton

Technische Daten

Stromversorgung	9 - 24V
Stromaufnahme	120mA max
Betriebstemperatur	-25/+70°C