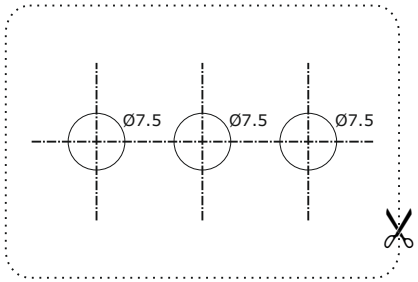

Bohrschablone für Control Panel. (1:1)

.

3 Löcher 7,5 mm bohren.

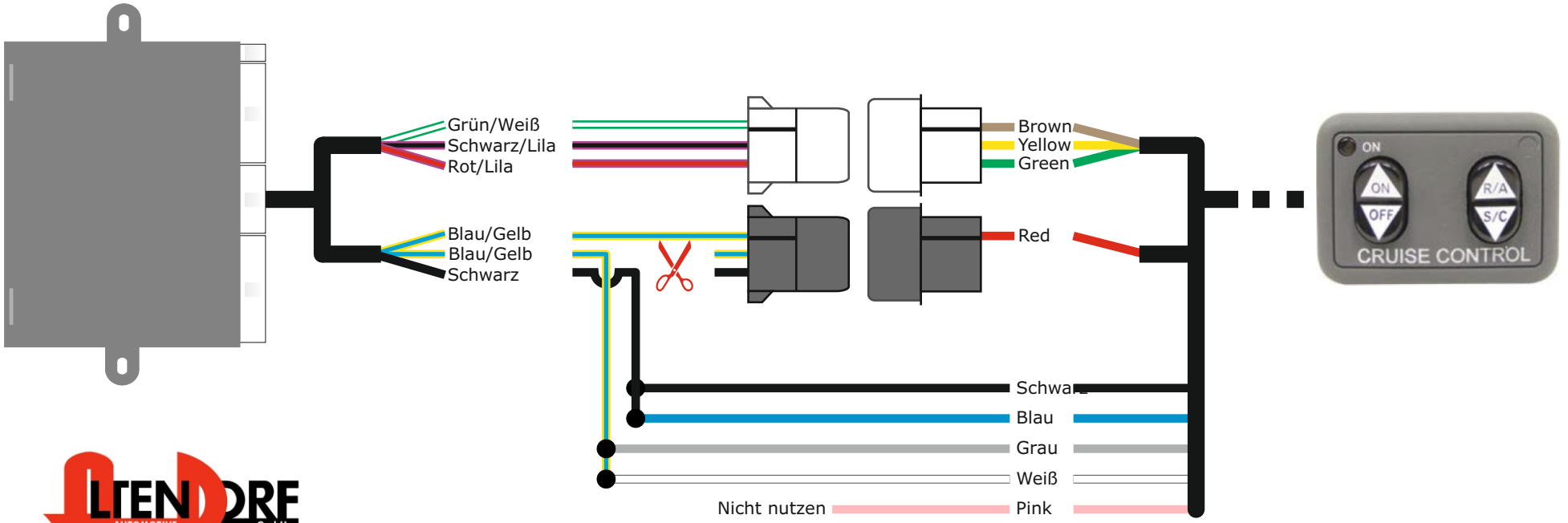

Schwarze und Blaue Kabel vom Control Panel auf Schwarze Kabel vom E-Cruise löten.
Graue und Weiße Kabel vom Control Panel auf Blau/Gelbe Kabel vom E-Cruise löten.

Altendorf GmbH
Telefon +49 391 7446260- www.a-a.de