Wenn der Gaspedalstecker nicht als Plug'n Play, vorhanden ist (oder der falsche Stecker ist) wie folgt vorgehen
Gaspedal mit 4-poligen Stecker, Zeichnung "A".
Gaspedal mit 5-poligen Stecker, Zeichnung "B".

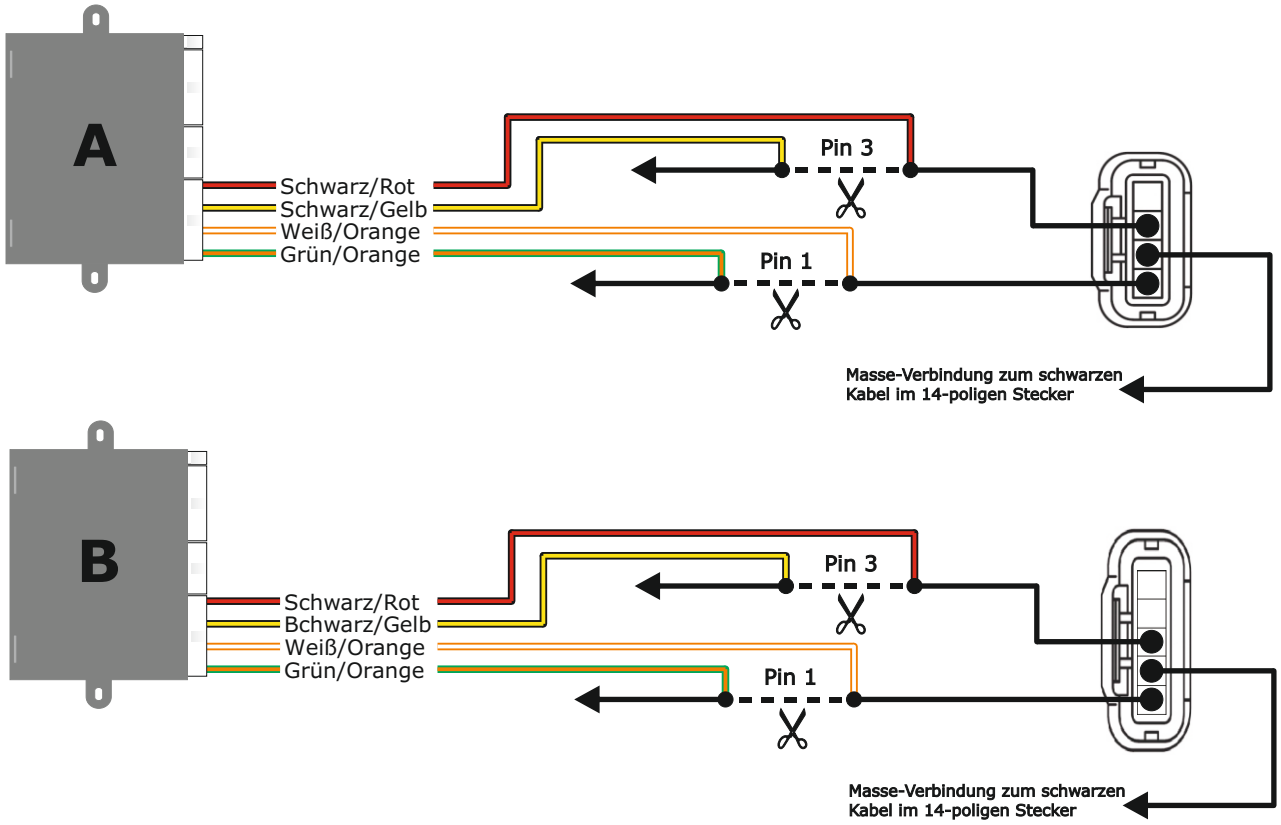

Altendorf GmbH
Telefon +49 391 7446260- www.a-a.de